Л-1537.00.00-21- Комплект кронштейна компрессора на а/м ГАЗон Next с двигателем ЯМЗ 5344-10 EURO4

ХОЛДИНГ ЭЛИНЖ

KB-D1073 20-12-2018

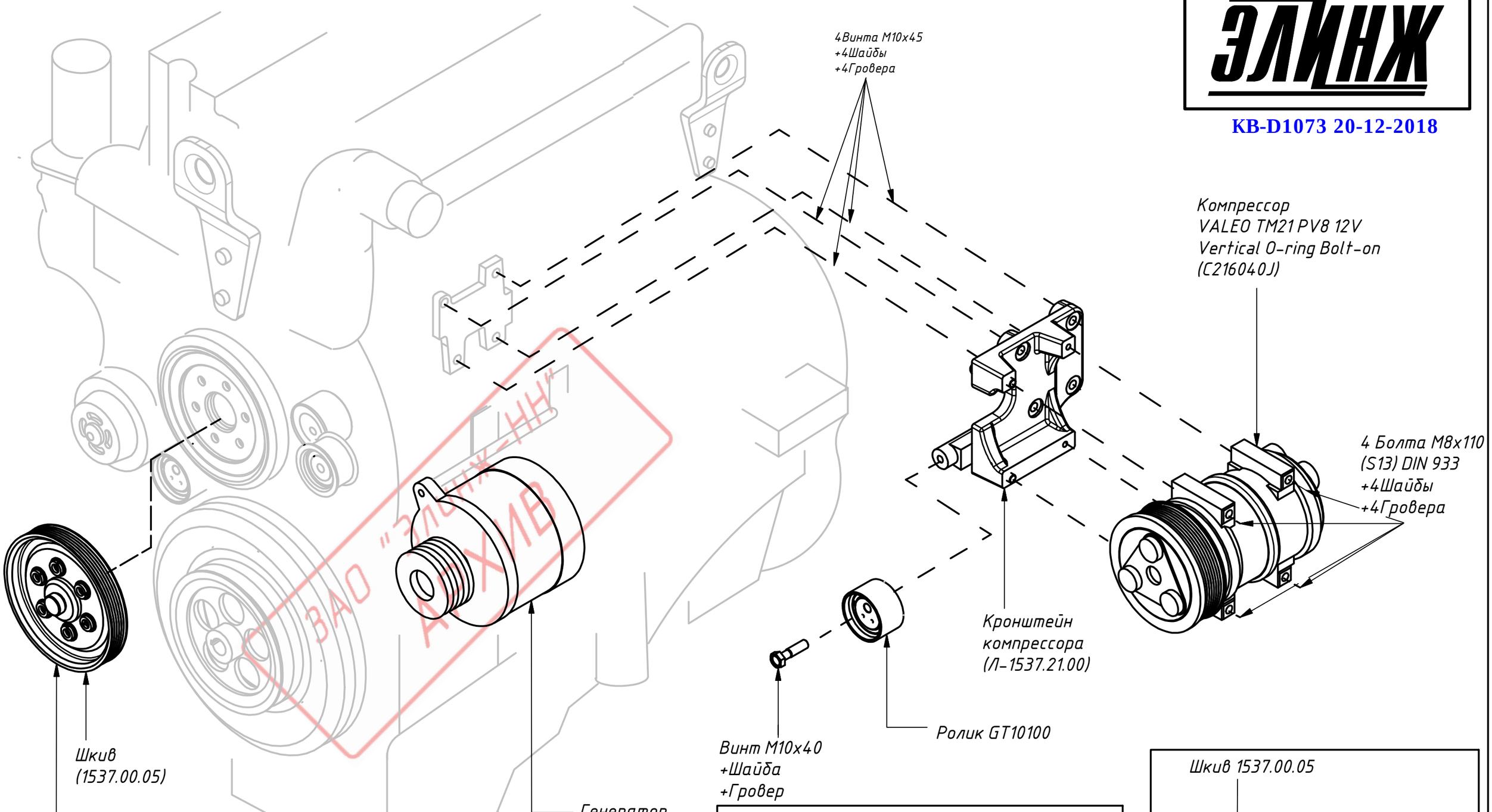

ЗАО "ЭЛИНЖ-НН" АРХИВ

Схема установки ремня на шкив компрессора

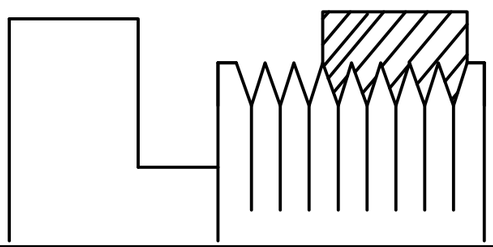

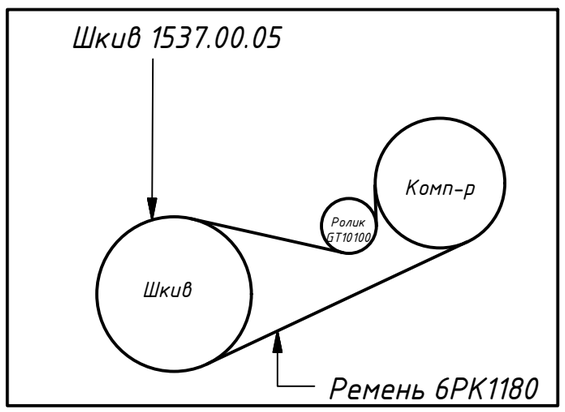

ХОЛДИНГ ЭЛИНЖ

KB-D1073 20-12-2018

Вид А

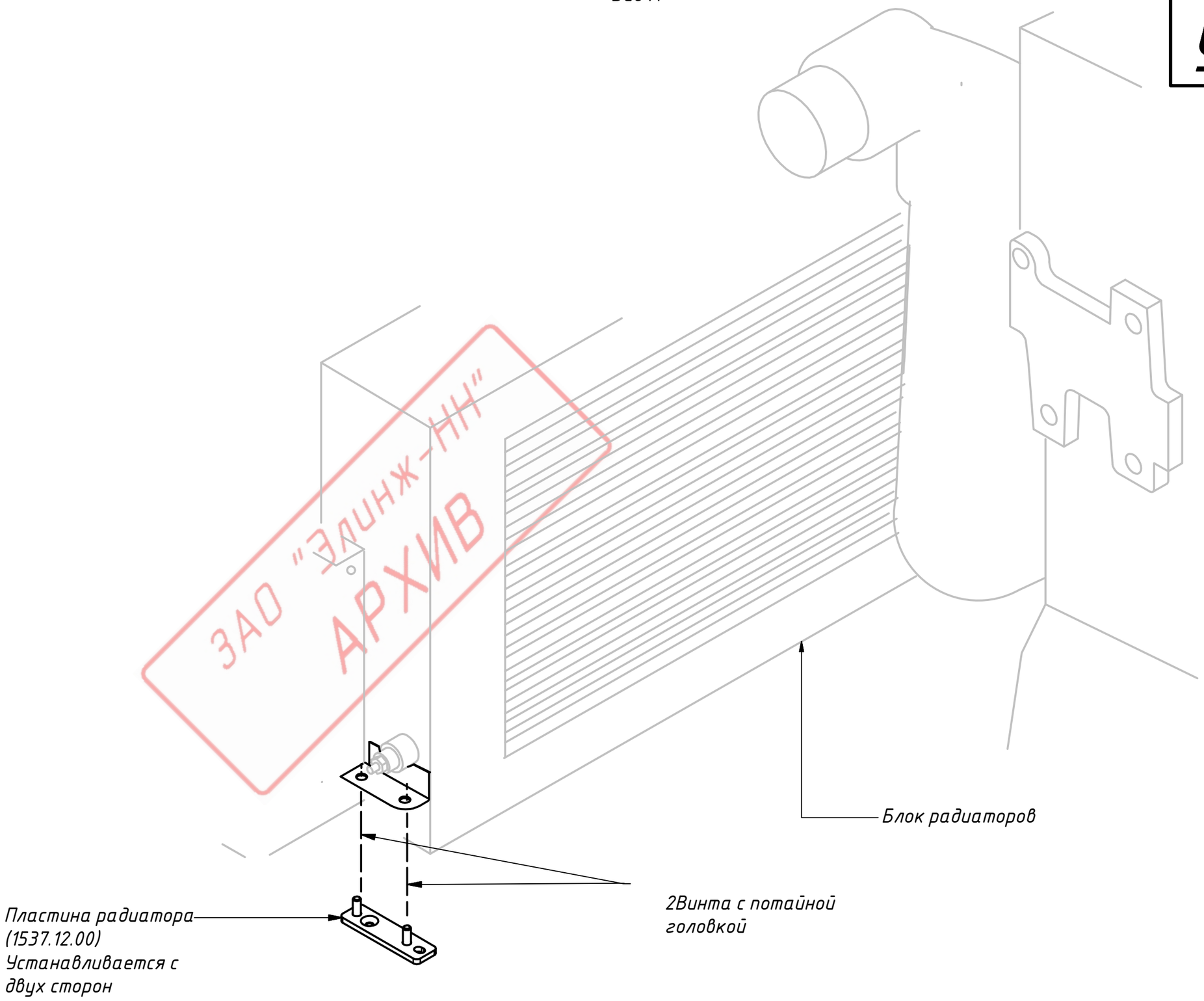

ЗАО "ЭЛИНЖ-НН" АРХИВ